dichter dran.

nik® unternehmensgruppe

Ihr spezialist für dichte Bauwerke

www.nik-gruppe.de

Produktdatenblatt

NIK®-Flex ABS-V

NIK®-Flex ABS-V | Produktdatenblatt

nik® consulting und vertriebs gmbh

consulting und vertrieb von bauhilfsstoffen

nik® consulting und vertriebs gmbh
consulting und vertrieb von bauhilfsstoffen

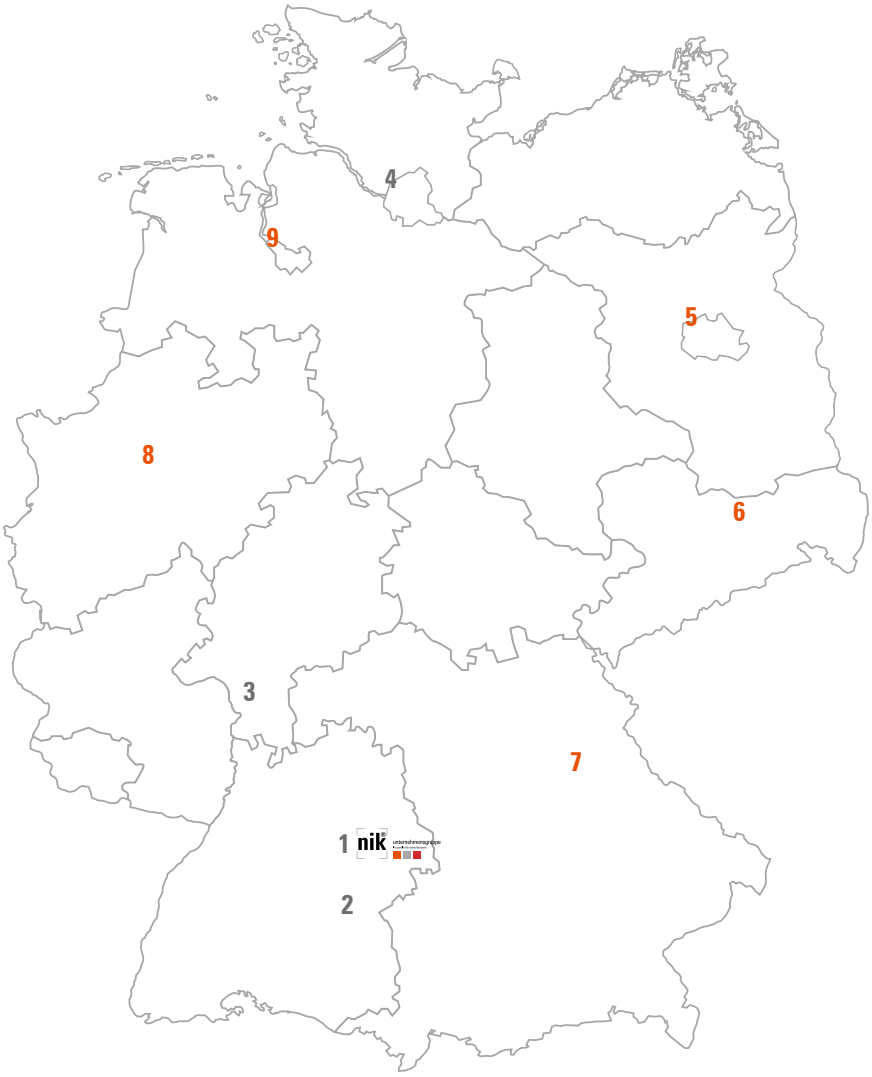

Standorte

1. **Hauptsitz Süssen**
   Baierhofweg 3, 73079 Süssen
   Tel +49 (0) 7162 70 759 90
   E-Mail nik@weisse-wanne.com

2. **Standort Biberach**
   Beethovenstr. 3, 88400 Biberach
   Tel +49 (0) 7162 70 759 50

3. **Standort Rhein-Main**
   Ohmstr. 12, 63225 Langen
   Tel +49 (0) 7162 70 759 40

4. **Standort Hamburg**
   Waldhofstr. 25 / Halle 7,
   25474 Ellerbek
   Tel +49 (0) 7162 70 759 90

Vertriebsstandorte

5. **Berlin**

6. **Sachsen**

7. **Bayern**

8. **Nordrhein-Westfalen**

9. **Bremen**

Disclaimer
Das Werk einschließlich aller seiner Teile ist urheberrechtlich geschützt. Ohne Zustimmung der NIK® Unternehmensgruppe ist die Verwendung nicht erlaubt. Alle Texte und Abbildungen in diesem Druckerzeugnis wurden mit großer Sorgfalt erarbeitet und zusammengestellt und dienen der Vorabinformation. Dennoch können Fehler nicht ausgeschlossen werden. Eine Haftung des Herausgebers, gleich aus welchem Rechtsgrund, ist ausgeschlossen. Die angegebenen Preise verstehen sich zuzüglich gesetzlicher Mehrwertsteuer. Mit Erscheinen dieses Dokumentes verlieren alle bisherigen Exemplare ihre Gültigkeit.

1. NIK®-Flex ABS-V

1.1 Regeldetail für H= 16 bis 30 cm - profiliert ... 4
1.2 Regeldetail für H= 31 bis 50 cm 5
1.3 Regeldetail für H= 50,1 bis 120 cm 6
1.4 Regeldetail für H= 51 bis 120 cm 7

1.1 Regeldetail für H= 16 bis 30 cm - profiliert

- Abschalelement für Arbeitsfugen in Bodenplatten und Wänden für Fugenbleche max. B= 170 mm
- Schubkraftübertragung durch Trapezprofilierung (höchste Fugenkategorie „verzahnt“ nach DIN EN 1992-1-1; EC2)
- Sichere Fixierung des Fugenbleches durch Klemmbügel

Elementlänge L= 225 cm bzw. Fixlänge
Elementhöhe H= 16 bis 30 cm

Hinweis: Je nach Betondruck das Element ausreichend abstützen.

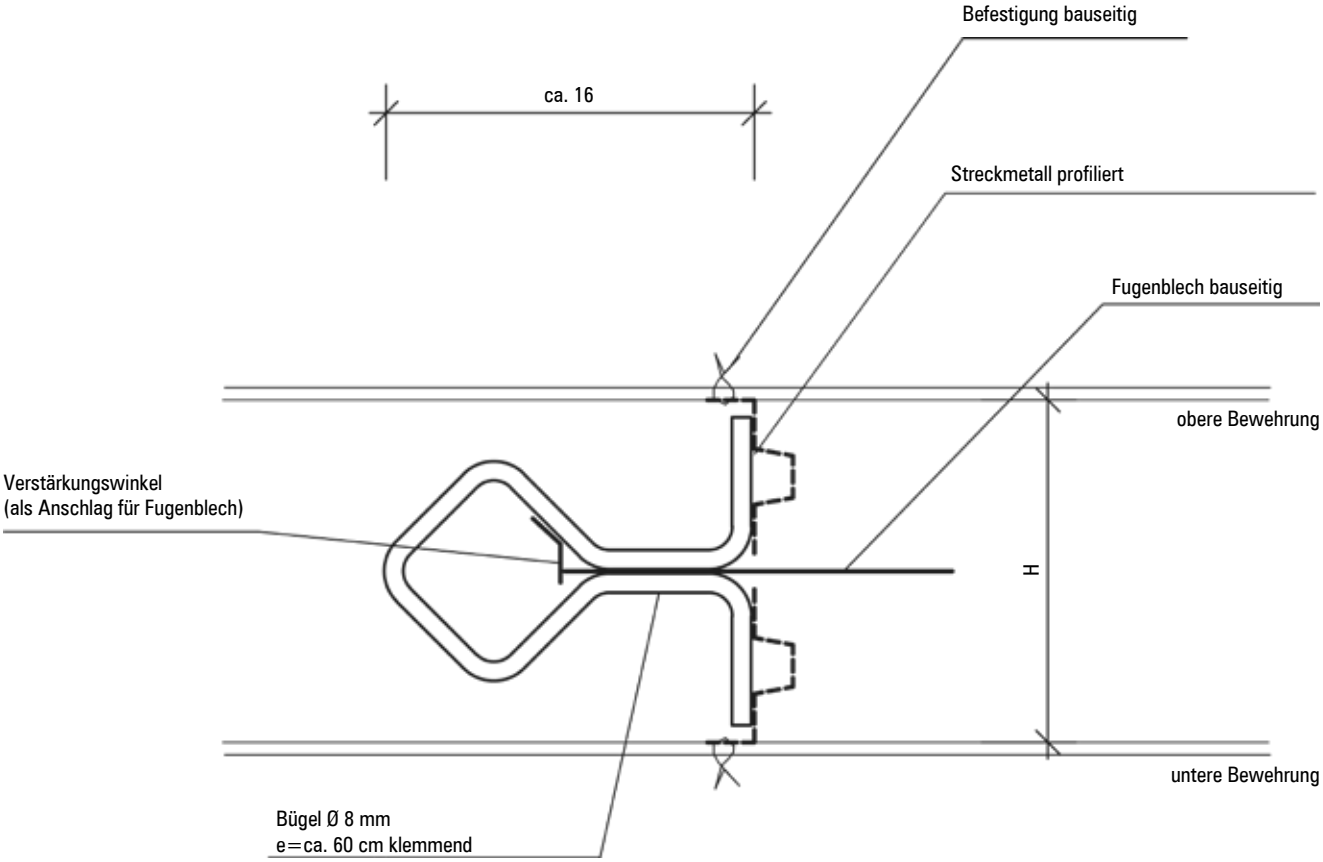

1.2 Regeldetail für H= 31 bis 50 cm

- Abschalelement für Arbeitsfugen in Bodenplatten und Wänden für Fugenbleche max B= 170 mm
- Schubkraftübertragung durch Trapezprofilierung (höchste Fugenkategorie „verzahnt“ nach DIN EN 1992-1-1; EC2)
- Sichere Fixierung des Fugenbleches durch Klemmbügel

Elementlänge L= 225 cm bzw. Fixlänge
Elementhöhe H= 31 bis 50 cm

Hinweis: Je nach Betondruck das Element ausreichend abstützen.

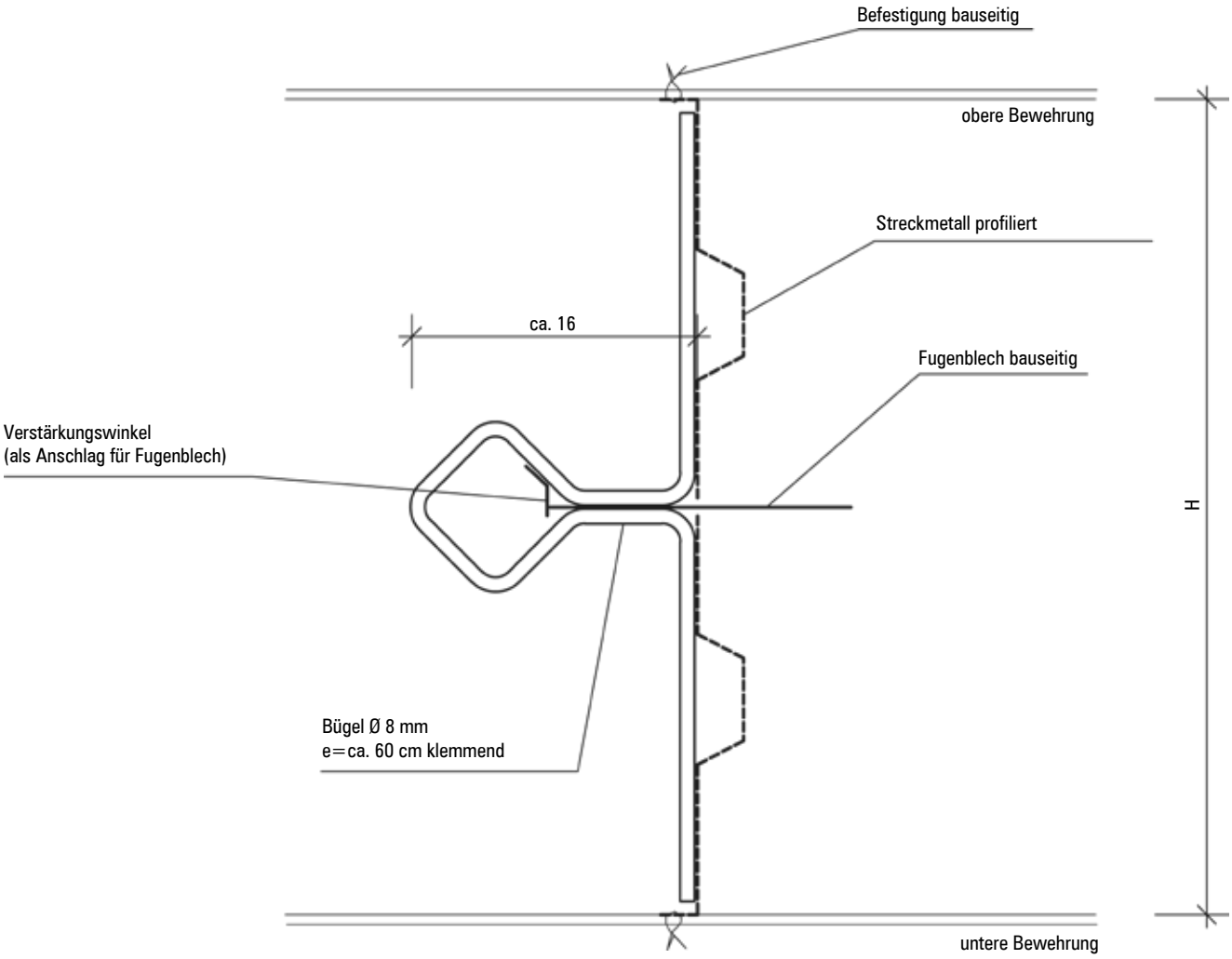

1.3 Regeldetail für H= 50,1 bis 120 cm

- Abschalelement für Arbeitsfugen in Bodenplatten und Wänden für Fugenbleche max B= 170 mm
- Schubkraftübertragung durch Trapezprofilierung (höchste Fugenkategorie „verzahnt“ nach DIN EN 1992-1-1; EC2)
- Sichere Fixierung des Fugenbleches durch Klemmbügel

Elementlänge L= 225 cm bzw. Fixlänge
Elementhöhe H= 50,1 bis 120 cm

Hinweis: Je nach Betondruck das Element ausreichend abstützen.

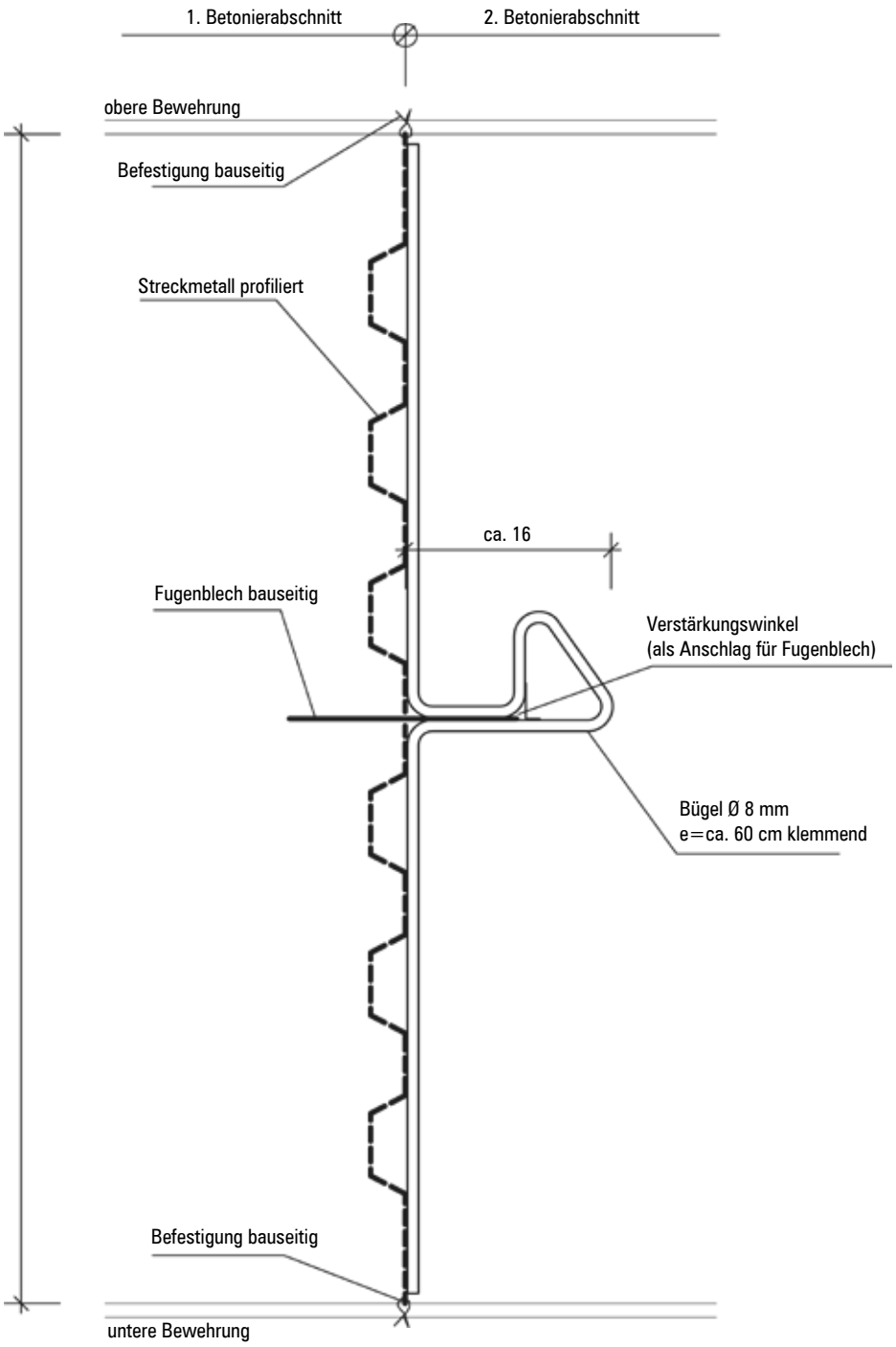

1.4 Regeldetail für H= 51 bis 120 cm

- Abschalelement für Arbeitsfugen in Bodenplatten und Wänden für Fugenbleche max B= 170 mm
- Schubkraftübertragung durch Trapezprofilierung (höchste Fugenkategorie „verzahnt“ nach DIN EN 1992-1-1; EC2)
- Sichere Fixierung des Fugenbleches durch Klemmbügel

Elementlänge L= 225 cm bzw. Fixlänge
Elementhöhe H= 51 bis 120 cm

Hinweis: Je nach Betondruck das Element ausreichend abstützen.

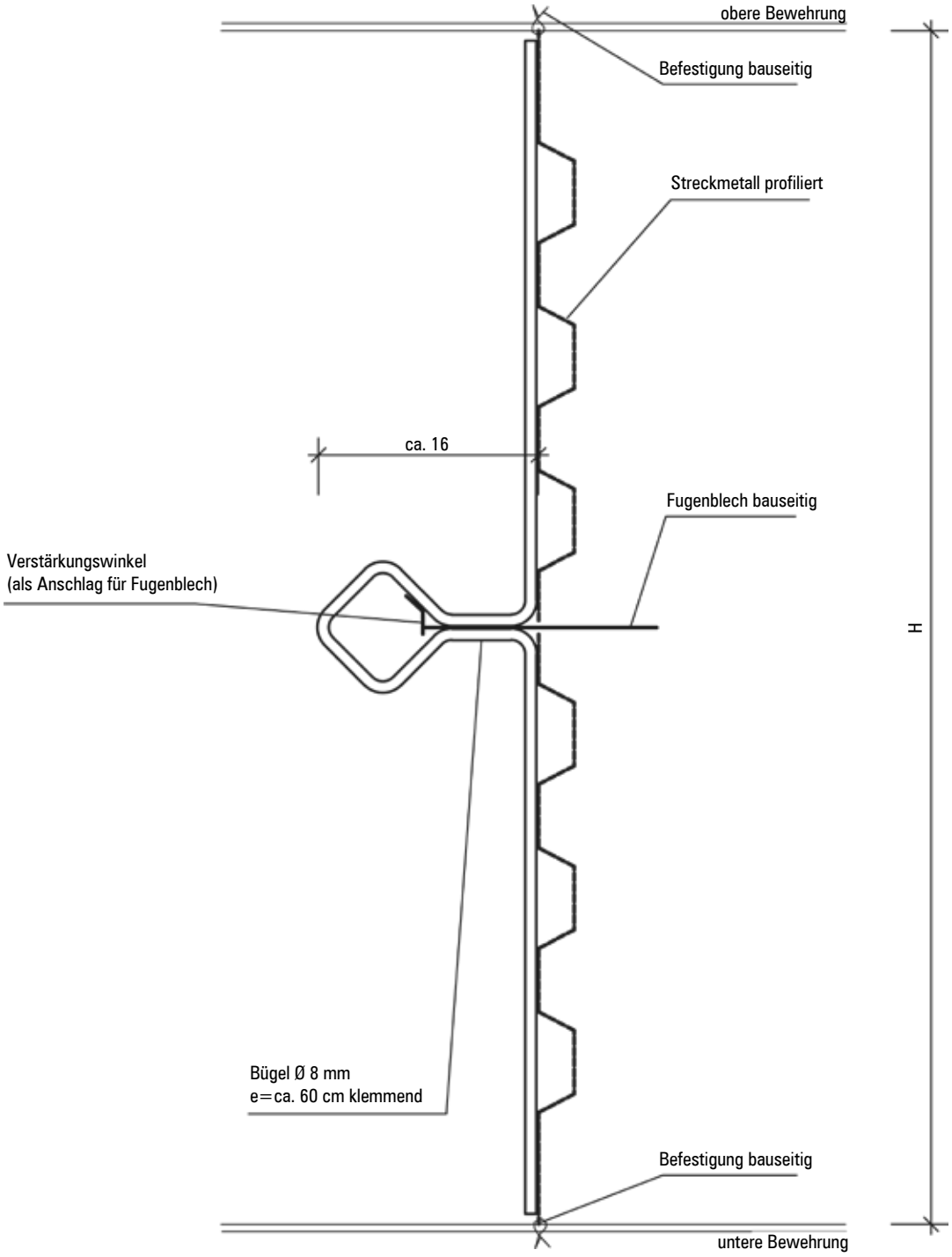

dichter dran.

nik®

unternehmensgruppe

Ihr spezialist für dichte Bauwerke

www.nik-gruppe.de

NIK® Unternehmensgruppe
Baierhofweg 3, 73079 Süssen
Tel +49 (0) 7162 70 759 0
info@nik-gruppe.de